Calefón Ionizado

MANUAL DE INSTRUCCIONES DE USO

Modelos:

VITALITY 11 ECO GL/GN
VITALITY 13 ECO GL/GN
VITALITY 14 ECO GL/GN
VITALITY 16 ECO GL/GN

LA INSTALACIÓN DEL PRODUCTO DEBERÁ SER REALIZADA SOLAMENTE POR INSTALADORES AUTORIZADOS POR LA SUPERINTENDENCIA DE ELECTRICIDAD Y COMBUSTIBLES (SEC)

mademsa MR

www.mademsa.cl

Servicio Asistencia Integral
600 600 5353

LA MEJOR RED DE SERVICIO EN TODO CHILE

CTI S.A.
Alberto Llona 777, Maipú. Santiago Chile

Advertencia

El mal uso, instalación, ajuste, alteración, servicio o mantención defectuosa o inadecuada de este artefacto pueden causar graves daños a la propiedad y/o a las personas.

La instalación y servicio de este artefacto debe ser realizado por un instalador calificado por la Superintendencia de Electricidad y Combustibles (SEC)

Lea completamente el manual de instrucciones entregado en este artefacto antes de usarlo.

En caso de emergencia llame al Servicio de Emergencia de su proveedor de gas y/o electricidad.

Este aparato no está destinado para ser usado por personas (incluidos niños) cuyas capacidades físicas, sensoriales o mentales estén reducidas, o carezcan de experiencia o conocimiento, salvo si han tenido supervisión o instrucciones relativas al uso del aparato por una persona responsable de su seguridad. Los niños deben ser supervisados para asegurar que no juegen con el aparato.

Advertencia

Bienvenida

Bienvenida

En primer lugar, le agradecemos la adquisición de un calefón Vitality Mademsa , que es garantía de seguridad, calidad y duración.

Al haber escogido un producto Mademsa, usted incorpora a su hogar un artefacto de calidad que cuenta con un moderno diseño, una alta tecnología y un servicio técnico especializado a lo largo de todo el país.

Lea completamente este manual y siga cada una de las indicaciones , de esta forma podrá usar su calefón correctamente, le permitirá mantenerlo en buenas condiciones y evitará posibles accidentes.

Guarde este manual en un lugar apropiado , ya que puede necesitarlo para consultas o para el uso de la póliza de garantía.

Le recordamos que para darle un mejor servicio lo invitamos a registrarse como socio del Club MADEMSA , donde podrá acceder a un mundo de beneficios. Para ello inscríbase en nuestra página web www.mademsa.cl

Índice

Precauciones de Seguridad	3
Instrucciones Técnicas para el instalador	6
Instalación	7
Conexiones de agua y gas	10
Características y Beneficios	11
Especificaciones Técnicas	12
Accesorios	12
Componentes	13
Instrucciones de uso	18
Solución de problemas	19

Precauciones de seguridad

1 Prevención de fuga de gas

- Revise si la llama se extinguió después de cada ducha y no olvide cerrar la válvula de gas.
- Siempre revise todas las conexiones de la cañería de gas con una solución de agua jabonosa para ver si tiene fuga de gas. En caso de fuga de gas, corte el suministro de gas y abra las ventanas inmediatamente.
- No accionar interruptores eléctricos. Si se producen llamas, apágelas. Llame desde otro lugar a un técnico autorizado.
- Bajo tales condiciones , la ignición , encender y apagar el suministro eléctrico está estrictamente prohibido para evitar una explosión e incendio.
- Siempre use gas Licuado de Petróleo (GLP) o gas Natural (GN) según corresponda el modelo de su calefón.
- Si la llama del calefón no es estable, esto puede ser causado por la ruptura de la válvula de reducción de presión conectada a la salida del tanque de gas. En ese caso , deje de usar el calefón de inmediato y póngase en contacto con un técnico de servicio.

2 Montaje y modificaciones

El montaje del calefón y sus modificaciones de la instalación, solo pueden ser realizadas por un instalador autorizado.

Los tubos de conducción de los productos de la combustión no deben ser modificados.

No cierre ni estreche las aberturas de circulación de aire.

Solo se deben utilizar piezas originales.

3 Prevención de incendios

- Asegúrese de que la llama del calefón se ha extinguido antes de dejar la habitación o irse a dormir.
- Cierre la válvula principal de paso de gas y la llave de paso del agua en caso de corte de suministro.
- No apile materiales inflamables, explosivos o volátiles cerca del calefón.
- No coloque artículos que puedan inflamarse, tales como toallas o paños sobre la salida de evacuación de residuos de gas o en la entrada de aire.
- No coloque el tanque de gas inclinado o invertido, ya que el líquido en el cilindro de gas podría fluir hacia el calefón, y provocar un incendio.

4 Prevención de intoxicación por monóxido de carbono

En caso de que la velocidad del viento sea demasiado alta, y haga que el humo se devuelva o no pueda descargarse fuera , por favor deje de usar el calefón , o se convertirá en un peligro.

- La quema de gas consume una gran cantidad de aire y produce gases que contienen cierta cantidad de monóxido de carbono . De modo que el calefón debe instalarse en un lugar ventilado. Mantenga la ventilación despejada.
- El calefón debe instalarse verticalmente.

5 Prevenir que los ojos sean lastimados

- Mantenga los ojos a una distancia de seguridad mínima de 300 mm del visor de control de llama durante el encendido. Si el primer intento de encendido falla, espere 10-20 segundos antes del próximo intento.

6 Prevenir que la llama siga ardiendo en el calefón

- Después de cada ducha, asegúrese de que se extinga la llama cuando se cierra la válvula. Si la llama aún existe después de que la llave del agua es cerrada , algo está mal con el calefón. Cierre la válvula de gas de inmediato y contacte al S.A.I. (Servicio de Asistencia Integral) . En caso contrario el calefón puede dañarse por sobrecalentamiento y por lo tanto provocar un incendio.

7 Prevención de congelamiento

En condiciones de baja temperatura, drene completamente el agua que queda en el calefón después de cada uso . De lo contrario , el agua puede congelarse y provocar daños al calefón.

8 Reducir la Probabilidad de Sarro e Incrustaciones

Después de la ducha, cierre la válvula de gas , vacíe el agua caliente en el calefón hasta que salga agua fría. Luego cierre la llave del agua.

9 No beba el agua del calefón.

Debido a que siempre hay residuos en el calefón , el agua suministrada por el calefón es sólo para uso general, no para beber.

10 Manejo de las Condiciones Anormales

- Detenga el funcionamiento del calefón cuando provengan del exterior fuertes corrientes de viento que imposibiliten que el calefón pueda funcionar.

- En caso de quema anormal (es decir, retorno de fuego, apagado del fuego, llama amarilla o humo negro, olor inusual, ruido u otros asuntos anormales) mantenga la calma, cierre la válvula de gas y contacte al centro de servicio o al distribuidor de gas.

11 Reemplazo de las pilas

- Después de que las pilas se han usado por un período de tiempo (alrededor de medio año bajo uso normal), estas se agotarán y el calefón no podrá ser encendido. Por favor reemplace las pilas.

Nota:

- Este calefón funciona en forma óptima con pilas alcalinas tipo D.
- Cuando las pilas estén agotadas, el calefón no encenderá, puesto que no se produce chispa eléctrica en la bujía de encendido.

12 Prevenir el Sobrecalentamiento y Quemaduras

- Después de la ducha, o cuando el control de temperatura está aún en posición "alta", tenga cuidado con la temperatura del agua al comienzo y final de la ducha, ya que puede permanecer elevada y quemar su piel.

- Durante o inmediatamente después de la ducha, no toque ninguna parte del calefón que no sea la perilla de control, especialmente las partes alrededor del visor indicador de llama.

Precauciones de seguridad

- Cuando la presión del agua es inferior a 20 kPa, el calefón no puede ser encendido.
- La válvula de seguridad está goteando. Cuando la presión del agua es demasiado elevada, la válvula de seguridad liberará el agua de modo de reducir la presión para proteger el calefón.

- Cuando el calefón está suministrando agua caliente a varios puntos al mismo tiempo, el flujo de agua se reducirá, o incluso no fluirá agua caliente del todo.

- Dado que el dispositivo de encendido tiene una protección de voltaje bajo, cuando el voltaje de la pila es inferior a 2.1V, el calefón no puede ser encendido, al reemplazar la pila el calefón podrá funcionar normalmente.

Instrucciones técnicas para el instalador

- Antes de instalar, asegúrese de que el gas con que se alimentará el calefón sea Gas Licuado de Petróleo (GLP) o Gas Natural (GN) y de que la presión de alimentación es la correcta. Asegúrese de que la instalación sea realizada por un técnico autorizado por la SEC. Unas instalaión incorrecta es peligrosa para su seguridad o más aún, puede poner en riego su vida

Requisitos de instalación

No instale el calefón en dormitorios, sótanos, cuarto de baño, o habitaciones con mala ventilación. La habitación donde se instalará debe estar bien ventilada y tener un volumen mínimo de 7m3. En alguna de las paredes o puertas debe contar con un ducto de aspiración de aire y salida de gases al exterior.

Figura. 4

- El visor de control de llama del calefón deberá estar al nivel de los ojos (alrededor de 1.55m - 1.65m sobre el nivel del piso. Fig. 4), mantener alejadas sustancias inflamables. No se deben colocar por encima del calefón cables o equipos eléctricos.
- No instale el calefón en corrientes de aire que puedan causar la extinción de la llama o una mala combustión.

DISPOSITIVO DE CONTROL DE EVACUACIÓN DE PRODUCTOS DE LA COMBUSTIÓN

Este calefón cuenta con un Dispositivo de Control de evacuación de gases de combustión, situado en el corta-tiro anti-retorno, que apaga el calefón si se produce una anomalía en la evacuación de gases de la combustión. Si se produjera una obstrucción del conducto de chimenea, el sistema de seguridad, detectará la llegada de los gases quemados y cortará el circuito eléctrico, provocando así el cierre inmediato de la llegada de gas. Conviene interrumpir la extracción de agua. En caso de que el aparato se apague sin haber desconectado el interruptor, es muy probable que el dispositivo de control de salida de gases haya actuado. En este caso, ventilar el local y después de 10 minutos volver a poner el aparato en marcha. Si este fenómeno se repitiera, contacte a un instalador autorizado o al Servicio de Asistencia Integral. El técnico deberá comprobar el aparato y verificar si existe alguna obstrucción en la salida de gases quemados.

ATENCIÓN: El dispositivo de control de evacuación de los productos de la combustión no debe colocarse fuera de servicio. Cualquier intervención sobre dicho dispositivo puede ocasionar graves consecuencias. Si hay que cambiar el dispositivo, utilice solo el original.

Instalación

Importante

Su calefón debe ser instalado en un recinto de 7m3 volúmen mínimo, con ventilación en puerta o muro, en zona inferior y superior, de 150 cm2 cada una, evacuando esta última al exterior de la vivienda. La instalación del artefacto deberá hacerse de acuerdo al reglamento de instalaciones interiores y mdedidores de gas de la SEC, según D.S. N°66 de seguridad para la instalación de artefactos a gas. Para mayor información, este decreto se encuentra disponible en www.sec.cl. Este reglamento no permite instalar calefones en salas de baños ni dormitorios. Cuando el calefón es instalado en exteriores, debe tener ducto de evacuación de gases al igual que en interiores y protección contra vientos. (ver Fig.7)
Las ventilaciones deberán estar a una altura máxima de 0.15m y la otra a un mínimo de 1.8m sobre el piso respectivamente.
Este calefón debe ser instalado sólo por un instalador que cuente con la aprobación de la Superintendencia de Electricidad y Combustibles (SEC).

1. Gas de alimentación. El calefón deberá corresponder al tipo de gas a usar. En la placa de identificación ubicada al costado del calefón, aparece claramente el tipo de gas para el cual el artefacto fue diseñado, dependiendo del modelo podrá ser gas licuado de petróleo (GLP) o gas natural (GN).

2. Preparación del calefón.
- Retirar las protecciones del aislapol superior, inferior y laterales.
- Retirar la bolsa plástica protectora.
- Retirar los tapones plásticos de protección de las cañerías de entrada y salida de agua y entrada de gas al calefón.

3. Fijar el gancho de colgado en la parde, a una altura adecuada.
Colgar el calefón de este gancho y luego de asegurarse que quedo bien nivelado, proceder a fijar los dos tornillos de anclaje ubicados en la zona inferior del calefón.

Nota:
No es necesario desmontar el frente del calefón para su instalación.

4. Conectar las cañerías de agua fría, de agua caliente y la conexión de Gas Licuado.

5. Conectar el ducto de salida de gases (chimenea) por fuera del callarín del calefón y sellar con silicona para alta temperatura.

6. Abrir las llaves de paso de agua y gas, verificando la estanqueidad en ambos circuitos.
7. Para la instalación de este calefón, no es necesario desmontar el frente.

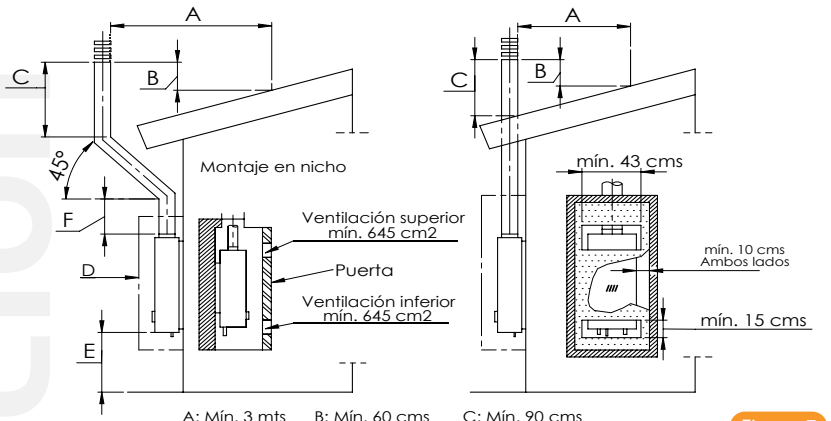

Figura. 7

Nota:
Si la pared donde va a montar el calefón es de material no resistente al fuego, como la madera, deberá interponer una plancha de material incombustible no quebradizo y su tamaño debe exceder al menos en 100 mm. el contorno del artefacto.

Atención
Para el modelo Vitality 13 ECO GL o GN, se recomienda que antes de instalar este artefacto, usted retire los 2 tornillos que fijan la carcasa al respaldo del caelfón.
Esto permitirá que para futuras mantenciones o servicio técnico, solo será necesario sacar la carcasa para acceder al interior del calefón.
En la siguiente figura se muestran los tornillos que se sugiere retirar antes de instalar.

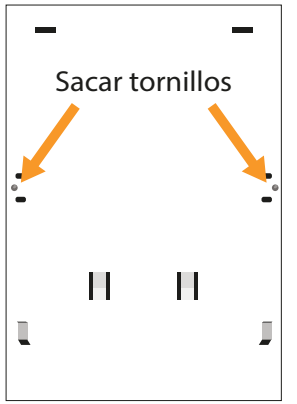

INSTALACIÓN DUCTO DE EVACUACIÓN DE GASES

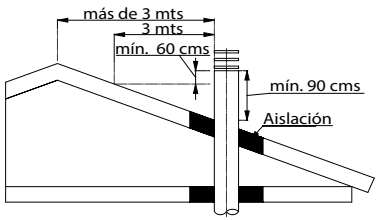

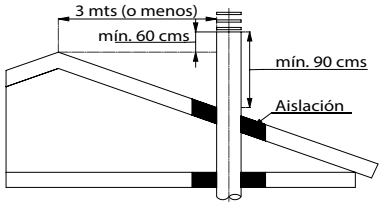

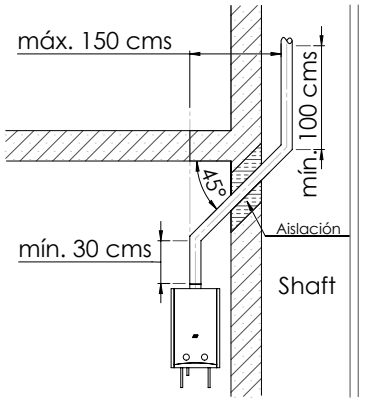

IMPORTANTE
Por su seguridad no se debe instalar en ningún caso otro producto bajo su calefón.

IMPORTANTE
Este artefacto posee un dispositivo de seguridad de evacuación de gases producto de la combustión, el cual verifica la correcta evacuación de gases.
Si se produce obstrucción del ducto de evacuación o chimenea, este dispositivo detecta el retorno de gases cortando el paso de gas al quemador principal y apagando el calefón.

Este dispositivo jamás deberá anularse y sólo podrá ser intervenido por personal autorizado por la SEC, a riesgo de vida de las personas.

Si se produce corte del gas por la acción de este dispositivo, deberá revisarse el sistema de ventilación del local y los ductos de la chimenea, si se determina que el Sensor está defectuoso deberá reemplazarse por otro idéntico del mismo origen. Para poner nuevamente el calefón en funcionamiento deberá ventilarse el local durante 10 minutos como mínimo, antes de volver a encender el calefón.

Si el calefón queda en forma reiterada fuera de servicio, llamar a un instalador autorizado por la SEC.

Nota:

La instalación deberá realizarse por personal autorizado por la SEC, bajo la normativa legal vigente. El no cumplimiento de lo anterior dará paso a la pérdida de la garantía del producto.

Conexión de gas

Mantener limpia la tubería de gas. Las cañerías para conexión de gas deben ser metálicas y rígidas. Montar una llave de paso que pueda interrumpir en forma rápida y segura el flujo de gas al calefón. Esta deberá estar a la vista, ser de fácil acceso e instalada en el extremo inferior del calefón entre 100 y 200 mm.

Conexión de agua

Instalar el agua fría a la derecha y el agua caliente a la izquierda. Instalar una llave de paso para el controlo de agua en la entrada de agua del aparato (derecha).

Comprobar hermeticidad

Abrir las llaves de paso del gas y del agua. Comprobar la estanqueidad del aparato y las conexiones del gas y agua. Poner en funcionamiento el aparato. Comprobar el funcionamiento y la instalación de la salida de los humos de la combustión.

- El instalador debe explicar al cliente el modo de funcionamiento y el manejo del aparato.
- Se solicita guardar este manual para futuras consultas.

Precauciones contra heladas

En caso de que el calefón esté instalado en zonas suceptibles de congelamiento del agua por bajas temperaturas, se recomienda evacuar el agua del artefacto, cuando este se encuentre sin uso.

VACIADO

- Cerrar la llave de paso de la red de gas.
- Cerrar la llave de paso de agua fría.
- Abrir todas las llaves de agua caliente de la instalación.
- Desmontar válvula de seguridad.
- Vaciar totalmente el circuito.
- Montar la válvula de seguridad en la posición original.

Tipo de artefacto B 11BS: Son calefones destinados a ser conectados a un conducto para la evacuación hacia el exterior del local de los productos de la combustión siendo el aire comburente obtenido directamente del local donde está instalado el calefón. Está provisto de un corta-tiro anti-retorno en el circuito de los productos de la combustión. No considera ventilador en el circuito de los productos de la combustión o de entrada de aire. Está provisto de un dispositivo de control de evacuación de los productos de a combustión, instalado por el fabricante.

Categoría I 3: Calefón diseñado para la utilización de los gases de la tercera familia (gas licuado de petróleo).

Categoría II 2-3: Calefón diseñado para la utilización de los gases de la segunda (gas natural) y tercera familia (gas licuado de petróleo).

Características y Beneficios

1 Encendido automático, práctico de usar

- Con sólo abrir la llave de agua caliente, su calefón se le brindará inmediatamente. Con solo cerrar la llave del agua, el calefón se detiene y la llama se apaga automáticamente.
- El control independiente del flujo de agua y del flujo de gas hace más fácil regular la temperatura del agua.

2 Diseño innovador

- Calefón con encendido electrónico comandado con micro computador.
- Diseño ultra-delgado, y fácil de instalar.
- Su avanzada tecnología de combustión con ahorro de energía, promueve enormemente la eficiencia del combustible.
- Al no tener que mantener el piloto encendido, hay más ahorro de energía.ormemente la eficiencia del combustible.
- Encendido en baja presión de suministro de agua (20kPa), conveniente para usuarios que viven en edificios altos.e.
- Incorpora display digital, que indica la temperatura del agua.

3 Completamente seguro

- El sensor de ionización cortará el suministro de gas si la llama se apaga de forma imprevista.edificios altos.e.
- Dispositivo de control de evacuación de los productos de la combustión.
- Protección de presión insuficiente de agua..
- Dispositivo limitador de temperatura que evita el sobrecalentamiento sobre 80°C del agua.
- Anti-congelamiento.
- En caso de no haber suministro de agua, la válvula de gas se apagara automáticamente.

caracteristicas

Accesorios adjuntos a este producto

Accesorios	Cantidad
Calefón	1
Tornillo de Montaje	2
Manual	1
Perno de Expansón (M6)	1
Conexión Rígida de gas de 1/2 "	1

Especificaciones Técnicas Eco GL

Descripción		Unidades	Modelos			
			11 ECO GL	13 ECO GL	14 ECO GL	16 ECO GL
Presión para Caudal Nominal		kPa	100	100	100	100
Potencia Útil Nominal		kW	18,6	22,4	24,9	27,7
Consumo térmico Nominal (P.C.I)		kW	21,0	25,2	28,1	31,3
Presión de conexión del Gas licuado		mmH2O	280	280	280	280
Conexión de Gas Licuado o Gas Natural		(ISO 228)	G 1/2	G 1/2	G 1/2	G 1/2
Presión mínima de agua (encendido)		kPa (mH2O)	22(2,2)	22(2,2)	20(2)	20(2)
Caudal encendido		L/min	1,3	1,3	2,5	2,5
Presión Máxima de Agua		kPa (mH2O)	1000 (100)	1000 (100)	1000 (100)	1000 (100)
Entrada de agua fría, lado derecho		(ISO 228)	G 1/2	G 1/2	G 1/2	G 1/2
Salida agua caliente, lado izquierdo		(ISO 228)	G 1/2	G 1/2	G 1/2	G 1/2
Distancia entre conexiones de agua		mm	215	235	177	178
Dimensiones	Frente	mm	360	400	400	400
	Fondo	mm	145	145	233	233
	Alto	mm	636	780	710	710
Tubo de evacuación de gases		mm	ϕ 121	ϕ 125	ϕ 125	ϕ 125
Peso neto/bruto del artefacto		Kg	10,1 (12,1)	12,7 (15,3)	13,6 (15,6)	13 6 (15,6)
Incremento de temperatura (salida-entrada) nominal		°C	25	25	25	25
Categoría			I_3	I_3	I_3	I_3
Tipo			$B_{11\,BS}$	$B_{11\,BS}$	$B_{11\,BS}$	$B_{11\,BS}$
Caudal de aire necesario para la combustión		m^3/h	22	26	28	31
Caudal másico de los productos de la combustión (g/s)		(g/s)	21	23	25	27
Temperatura media		°C	116	118	154	159

Especificaciones Técnicas Eco GN

Descripción		Unidades	Modelos			
			11 ECO GN	13 ECO GN	14 ECO GN	16 ECO GN
Presión para Caudal Nominal		kPa	100	100	100	100
Potencia Útil Nominal		kW	18,9	22,0	23,9	XX
Consumo térmico Nominal (P.C.I)		kW	21,3	24,8	26,9	XX
Presión de conexión del Gas Natural		mmH2O	180	180	180	180
Conexión de Gas Licuado o Gas Natural		(ISO 228)	G 1/2	G 1/2	G 1/2	G 1/2
Presión mínima de agua (encendido)l		kPa (mH2O)	22(2,2)	22(2,2)	20(2)	20(2)
Caudal encendido		L/min	1,3	1,3	2,5	2,5
Presión Máxima de Agua		kPa (mH2O)	1000 (100)	1000 (100)	1000 (100)	1000 (100)
Entrada de agua fría, lado derecho		(ISO 228)	G 1/2	G 1/2	G 1/2	G 1/2
Salida agua caliente, lado izquierdo		(ISO 228)	G 1/2	G 1/2	G 1/2	G 1/2
Distancia entre conexiones de agua		mm	215	235	177	178
Dimensiones	Frente	mm	360	400	400	400
	Fondo	mm	145	145	233	233
	Alto	mm	636	780	710	710
Tubo de evacuación de gases		mm	ϕ 121	ϕ 125	ϕ 125	ϕ 125
Peso neto/bruto del artefacto		Kg	10,1 (12,1)	12,7 (15,3)	13,6 (15,6)	13 6 (15,6)
Incremento de temperatura (salida-entrada) nominal		°C	25	25	25	25
Categoría			I_2	I_2	I_2	I_2
Tipo			B 11 BS	B 11 BS	B 11 BS	B 11 BS
Caudal de aire necesario para la combustión		m^3/h	22	26	28	31
Caudal másico de los productos de la combustión (g/s)		(g/s)	21	23	25	27
Temperatura media		°C	116	118	154	159

Dimensiones

	A	B	C
11 ECO GL/GN	360 mm	636 mm	145 mm
13 ECO GL/GN	400 mm	780 mm	145 mm
14 ECO GL/GN	400 mm	710 mm	233 mm
16 ECO GL/GN	400 mm	710 mm	233 mm

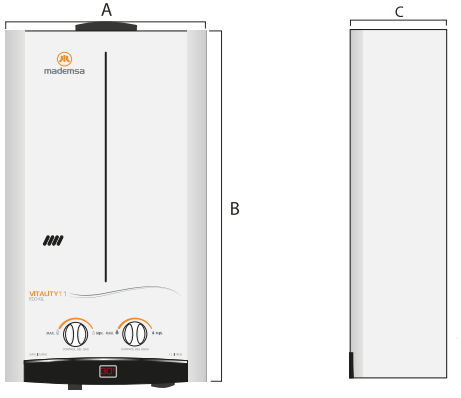

Componentes Externos

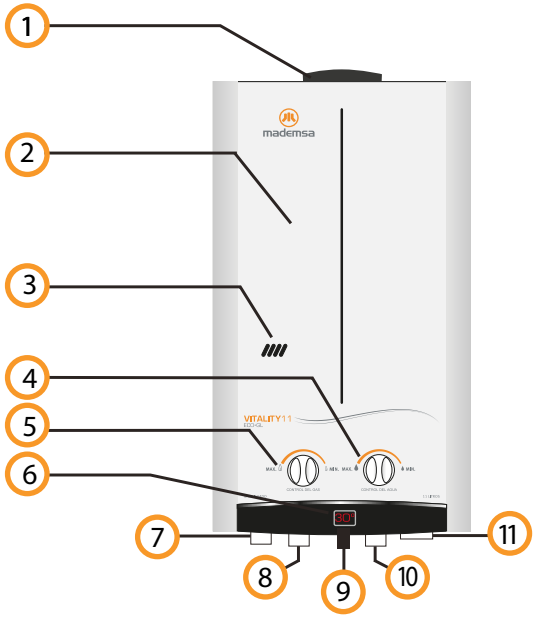

N° COMPONENTE	NOMBRE DE COMPONENTE
1	DUCTO SALIDA GASES
2	CUBIERTA FRONTAL
3	VISOR CONTROL LLAMA
4	CONTROL DE CAUDAL
5	CONTROL DE GAS
6	VISOR INDICADOR DE TEMPERATURA
7	SALIDA AGUA CALIENTE
8	ENTRADA GAS
9	VALVULA DE SEGURIDAD DEL AGUA
10	ENTRADA AGUA FRÍA
11	CAJA PILAS

VITALITY II ECO GL / GN

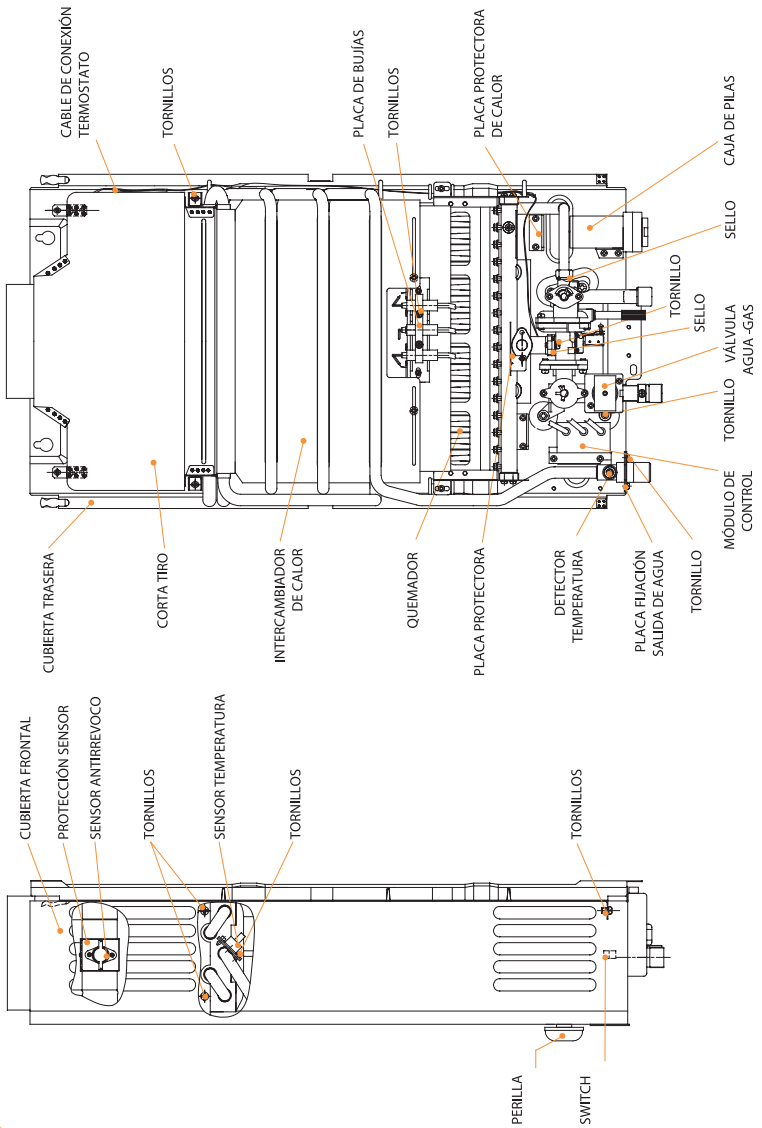

VITALITY I3 ECO GL -GN

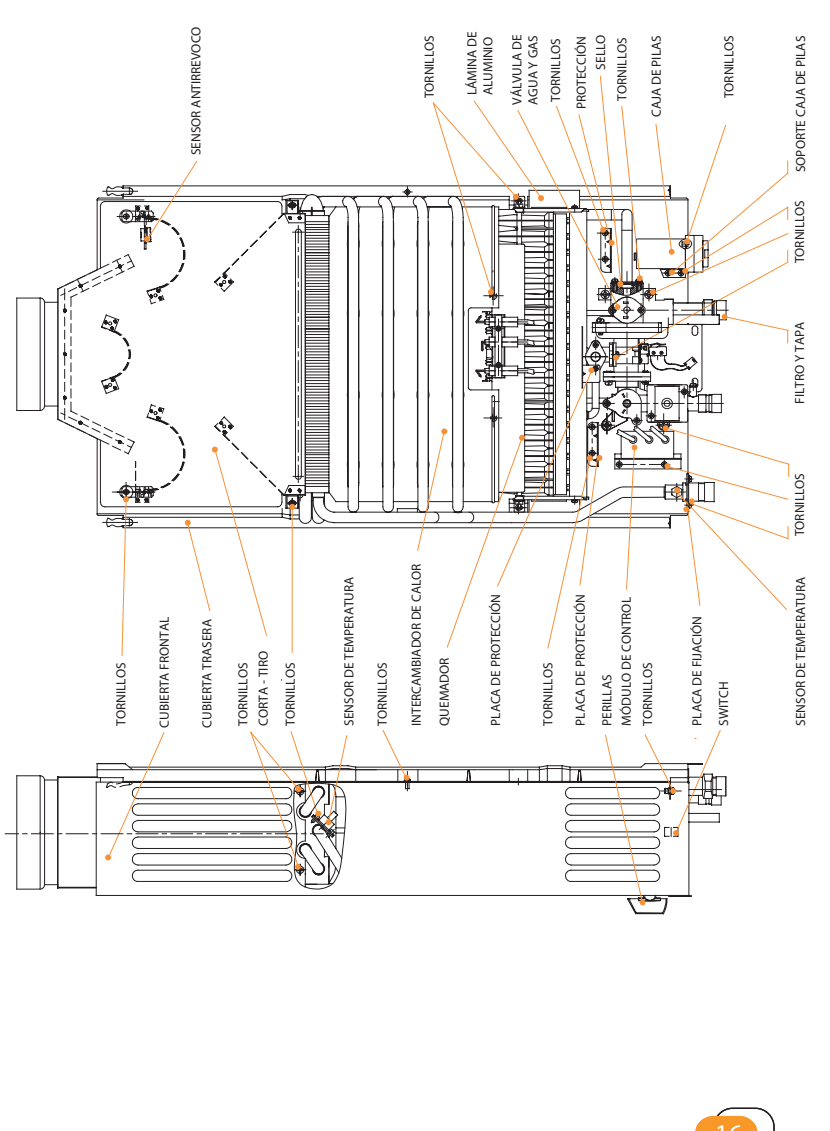

VITALITY I4 ECO/I6 ECO GL- GN

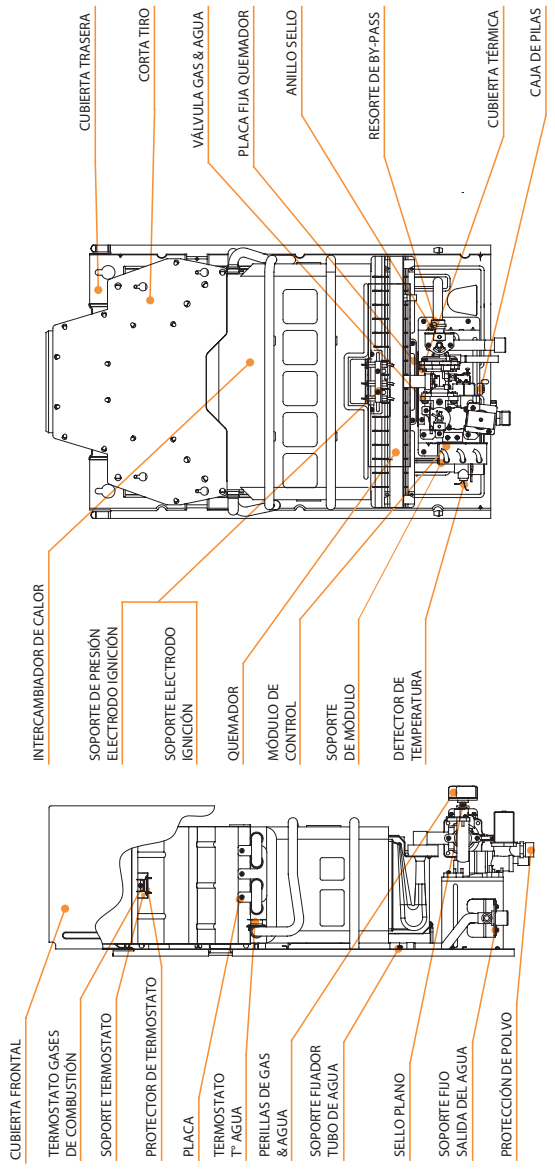

Instrucciones de Uso

I Preparación antes del encendido

- Asegúrese de que el tipo de gas usado cumple con lo estipulado en la etiqueta de clasificación.
- Abra la llave de paso del agua fría.
- Abra la válvula de gas.
- Abra la llave del agua caliente.
  El calefón se enciende y fluye agua caliente inmediatamente. Si la presión de agua es baja , o las pilas no están bien instaladas, el calefón no funcionará normalmente.
- Después de la instalación inicial o un cambio del cilindro de gas, puede quedar aire en la tubería de gas y requerirá de varios intentos de encendido para sacar el aire de la tubería antes de que el gas pueda ser encendido. Si el problema se presenta después de un funcionamiento normal, cierre el paso de agua inmediatamente. Trate de volver a encender después de 10-20 segundos para evitar explosión del quemador.
- Control de la temperatura del agua.
  Gire el control de caudal para controlar el flujo de agua y su temperatura. Gire el control de gas para controlar la llama del quemador y de este modo controlara la temperatura del agua caliente.
- Cierre la llave de agua y el calefón detendrá su funcionamiento automáticamente.
- Pruebe la temperatura del agua con su mano antes de usar para evitar quemaduras.
- Cierre la válvula de gas cuando el artefacto no se use por un período prolongado.
- Cuando no use el calefón por un periodo largo ó en épocas de inviernos fríos, el agua del calefón debe drenarse como sigue:

1 Cierre la llave del agua.
2 Gire el control de caudal a la posición "(-) MINIMO"
3 Quite la válvula de seguridad. Sáquela girando en sentido contrario a las agujas del reloj para drenar el agua completamente. Reinstale la válvula de seguridad.

Dispositivo de Control de Evacuación de productos de la combustión
El dispositivo de evacuación de los gases de combustión no debe , en ningún caso, ser desconenctado, modificado o sustituido por una pieza diferente.
Este dispositivo verifica las condiciones de evacuación de los productos de la combustión, en caso de ser deficientes, desconecta el calefón de forma automática, no permitiendo que los gases se queden en el recinto de instalación del calefón.

En caso que el calefón se apague, se debe ventilar el recinto y después de 10 minutos volver a encenderlo.
Si el dispositivo vuelve a apagar el calefón, es señal que el defecto de la evacuación de los productos de la combustión persiste. En este caso debe contactar a un instalador autorizado.

Solución de problemas

Síntomas	Razones	Soluciones
La llama se apaga	• La válvula de gas abre a la mitad. • Presión de gas BAJA. • Suministro de gas inadecuado. • Aire fresco insuficiente. • Intercambiador de calor obstruido. • Falla en dispositivo de control de agua.	• Abra la válvula principal. • Contacte el taller de reparación para revisar la válvula de presión de gas. • Contacte al Servicio Asistencia Integral (S.A.I.) • Abra la ventilación para permitir que entre suficiente aire fresco.
No enciende después de abrir la válvula del agua	• La válvula de gas no abre. • Aire en la tubería de gas • Válvula de agua fría cerrada • Congelamiento • Suministro de agua inadecuado. • Corte de energía • Falla en dispositivo de control de agua • Inadecuada posición de la aguja de encendido	• Abra la válvula principal o reemplace el gas • Repita la apertura de la válvula principal hasta encender • Abra la válvula principal de suministro de agua • Use después de descongelado • Contacte al Servicio Asistencia Integral (S.A.I.)
Deflagrar en el encendido	• La válvula de gas abre a la mitad. • Presión de gas ALTA. • Inadecuada posición de la aguja de encendido	• Abra la válvula principal. • Contacte al Servicio Asistencia Integral (S.A.I.)
Olor anormal	• Aire fresco insuficiente. • Quemador obstruido • Intercambiador de calor obstruido	• Abra la ventilación para permitir que entre suficiente aire fresco.
Llama amarilla	• Quemador obstruido • Intercambiador de calor obstruido	• Contacte a la central de Servicios Técnicos
Ruidos en la ignición	• Presión de gas ALTA. • Quemador obstruido	• Contacte al Servicio Asistencia Integral (S.A.I.)
Temperatura del agua baja en la posición "alta"	• La válvula de gas abre a la mitad. • Presión de gas BAJA. • Método de ajuste de temperatura equivocado. • Falla en dispositivo de control de agua.	• Abra la válvula principal. • Contacte al Servicio Asistencia Integral (S.A.I.) • Encienda el regulador de temperatura y llama apropiadamente
Temperatura del agua alta en la posición "baja"	• Presión de gas ALTA. • Método de ajuste de temperatura equivocado. • Falla en dispositivo de control de agua.	• Contacte al Servicio Asistencia Integral (S.A.I.) • Encienda el regulador de temperatura y llama apropiadamente

Mantenimiento

- Revise la manguera / tubería de gas con regularidad para detectar algún defecto.
- Contacte al Servicio de Asistencia Integral en caso de cualquier duda.
- Limpie el filtro del agua con regularidad.
- Revise fugas de agua con regularidad.
- Cuando la llama se vuelve de azul a amarilla con humo negro, contacte de inmediato al centro de servicio por ayuda.
- Cada medio año contacte profesionales calificados para revisar si está obstruido el intercambiador de calor o el quemador.
- Siempre mantenga la cubierta del calefón limpia.
- Emplear únicamente piezas de repuestos originales.

Nota : La mantención del artefacto no está cubierta por la garantía

SAI Servicio Asistencia Integral

Con posterioridad al período de garantía legal, MADEMSA proporcionará al producto, adicionalmente y en forma gratuita, un Servicio Asistencia Integral (SAI), en los términos que a continuación se señalan:

1. Objeto del SAI

El objeto único y exclusivo Servicio Asistencia Integral (SAI) será reparar el producto en el evento de que, deficiencias de fabricación o de calidad de sus materiales, partes, piezas y componentes, dicho producto experimente una falla que lo haga incompetente para su uso normal.

Se excluyen Servicio Asistencia Integral (SAI) los daños ocasionados al producto por un hecho imputable al consumidor y/o a terceros, por accidentes ocurridos con posterioridad a la entrega, por la instalación incorrecta del producto a la red de energía, maltratos, desconocimientos y desobediencia a las instrucciones de uso o mantención, daños ocasionados por aguas con excesos de dureza o acidez, deficiencia de tonalidad de colores en las piezas daños al pulido exterior, piezas de vidrio o plástico extraíbles, uso de combustibles no apropiados, defectos causados por el transporte, recambio de piezas o partes no legítimas y alteraciones de cualquier tipo efectuadas por personas no autorizadas.

2. Costo del SAI

El Servicio Asistencia Integral (SAI) será proporcionado al consumidor en forma gratuita, incluidos mano de obra y repuestos. Se excluyen de lo antes señalado, el cobro del desplazamiento del personal Servicio Asistencia Integral (SAI) MADEMSA, en caso de reparaciones domiciliarias. Los repuestos, partes, piezas y componentes del producto reemplazados deberánser restituidos por el consumidor al Servicio Asistencia Integral (SAI) MADEMSA, sin costo para este último.

3. Prestación del SAI

El Servicio Asistencia Integral (SAI) será prestado al producto exclusivamente por alguno de los Servicios Asistencia Integral MADEMSA.

4. Plazo de vigencia del SAI

El Servicio Asistencia Integral (SAI) tendrá vigencia y será válido durante el plazo de 2 años, a contar de la fecha de compra del producto.

Este plazo no será renovado o prorrogado debido a reparaciones realizadas al producto dentro del citado período de vigencia.

Para los efectos de hacer efectivo el Servicio Asistencia Integral (SAI), el consumidor deberá presentar al Servicio Asistencia Integral MADEMSA el presente documento, acompañado de la Factura o boleta de compra del producto.

Conserve esta tarjeta, cuya exhibición, acompañada de la factura o boleta de compra del producto, le servirá para hacer efectivos sus derechos.

RED SERVICIO ASISTENCIA INTEGRAL

REGIONES	SECTOR	SAI	DIRECCIÓN
XV	ARICA	BRAVO Y AGUIRRE LTDA.	SOTOMAYOR 894
I	IQUIQUE	FERNANDEZ Y ACEVEDO CIA.LTDA	SARGENTO ALDEA 923
II	ANTOFAGASTA CALAMA	SERVICIOS FERNANDEZ LTDA. SERVICIOS FERNANDEZ LTDA.	COPIAPO 956 VARGAS 1891
III	COPIAPO VALLENAR	ESTEBAN MARTINEZ & CIA. LTDA. COMERCIAL ORESTES AVALOS E HIJOS LTDA	O' HIGGINS 331 A. PRAT 562
IV	LA SERENA COQUIMBO OVALLE	COMERCIAL ORESTES AVALOS E HIJOS LTDA ORESTES AVALOS P. FERNANDEZ Y CIA. LTDA.	COLON 578 PORTALES 538 ARAUCO 251
V	VIÑA DEL MAR SAN FELIPE SAN ANTONIO	SERVICIOS INDUSTRIALES LTDA. SERVICIOS INDUSTRIALES LTDA. SUCKEL Y CIA LTDA.	QUILLOTA 951 FREIRE 245 BARROS LUCO 2291
RM	MELIPILLA MAIPU ACECÓN* MATUCANA SAN BERNARDO VITACURA	SUCKEL Y CIA LTDA. SERVICIO Y SOLUCIONES LTDA. ACECÓN LTDA. JORGE BRAVO Y CIA. LTDA. SOC. LIZANA Y CORTEZ LTDA. SOC. LIZANA Y CORTEZ LTDA.	SERRANO 118 PORTALES 165 PORVENIR 04. MATUCANA 1043 VICTORIA 685 DETROIT 1674 (VITACURA ALT: 7700)
VI	RANCAGUA SAN FERNANDO	SERVICIOS INTEGRALES LTDA. SERVICIOS INTEGRALES LTDA.	CUEVAS 839 CHACABUCO 579
VII	CURICO TALCA LINARES	SERVICIOS INTEGRALES LTDA. ARAYA Y ARAYA LTDA. ARAYA Y ARAYA LTDA.	VIDAL 419 9 ORIENTE 1254 LAUTARO 533
VIII	CHILLÁN CONCEPCIÓN LOS ANGELES	DANIEL CORREA LUCIO ALTAMIRANO Y CIA. LTDA. SILVA CARPIO LTDA.	18 DE SEPTIEMBRE 998 OROMPELLO 714 ERCILLA 105
IX	ANGOL VICTORIA TEMUCO	CASTILLO Y PARRA LTDA. CASTILLO Y PARRA LTDA. BRUN Y VALENZUELA LTDA.	O' HIGGINS 433 RAMIREZ 520 MIRAFLORES 1099
XIV	VALDIVIA	LA REGLA Y PEREZ LTDA.	PICARTE 829
X	OSORNO PUERTO MONTT CASTRO	LA REGLA Y PEREZ LTDA. STA. DEL SUR LTDA. ERWIN GONZALES V.	ANGULO 608 DOCTOR MARTIN 433 RAMIREZ 536
XI	COYHAIQUE	JORGE TORO BAEZ	ALMIRANTE SIMPSON 780
XII	PUERTO NATALES PUNTA ARENAS	OMAR HAROL LUIS GARCIA B.	BULNES 983 ANGAMOS 499

*** Acecón especialista en instalaciones de gas. RM**

Servicio Asistencia Integral
CALL CENTER 600 600 53 53

mademsa

POLIZA DE GARANTÍA LEGAL

Servicio Asistencia Integral
CALL CENTER 600 600 53 53

Producto: .....

Modelo: .....

N° de serie: .....

mademsa garantiza el correcto funcionamiento del producto que es objeto de la presente póliza, durante los plazos y condiciones siguientes:

1. En el evento que por deficiencias de fabricación o de calidad de sus materiales, partes, piezas y componentes, el producto experimente una falla que lo haga no apto para su uso normal, le será reparado al consumidor, en forma gratuita, por el SERVICIO ASISTENCIA INTEGRAL MADEMSA. La presente garantía no tendrá validez si el producto se hubiere deteriorado por un hecho imputable al consumidor.

2. En el caso de presentar el producto una falla, el consumidor en conformidad a lo dispuesto en el inciso 6° del artículo 21 de la ley N° 19.496, sobre derechos de los consumidores, deberá hacer efectiva la presente garantía, requiriendo la prestación de un SERVICIO ASISTENCIA INTEGRAL MADEMSA.

Para los efectos de lo dispuesto en el párrafo anterior, el consumidor deberá presentar al SERVICIO ASISTENCIA INTEGRAL MADEMSA, la presente póliza, acompañada de la factura o boleta de compra del producto.

3. Esta garantía tendrá vigencia y será válida durante los tres meses siguientes a la fecha de compra del producto por parte del consumidor.